ИНФОРМАЦИЯ О ТОВАРЕ
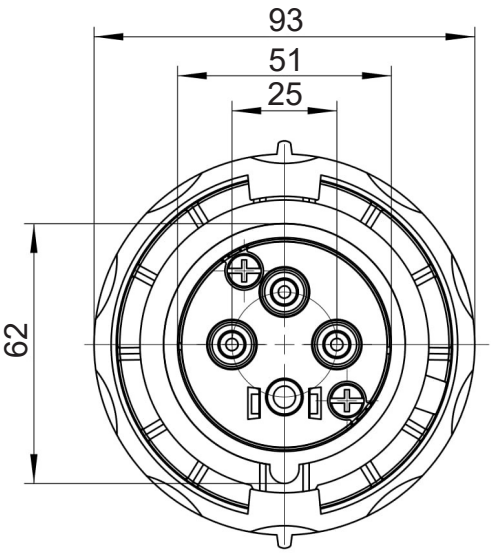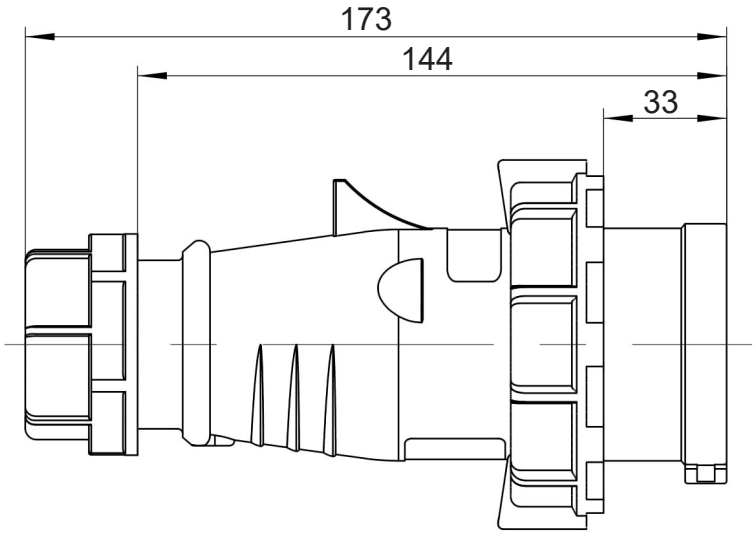
Артикул	CA2175
GTIN (EAN)	4680331029565
Код ТН ВЭД	8536699008
Номинальный ток	32A
Номинальное напряжение	440V (50/60Hz)
Степень защиты	IP67
Тип соеденителя	Вилка
Кол-во силовых полюсов	4p (3P+E)
Положение заземляющего контакта	3h
Тип изделия/Конструкция	Кабельная
Тип подключения контактов	Винтовое
Цвет	Красный
Кабельный ввод	Цанговый зажим 10-20 мм
Материал корпуса	PA
Материал контактов	CuZn
Покрытие контактов	Никель
Сечение провода	4-6 мм²
Усилие затягивания винтов контактов	110 Nсм
Вес	0,31 кг
Кол-во в упаковке	10