ИНФОРМАЦИЯ О ТОВАРЕ
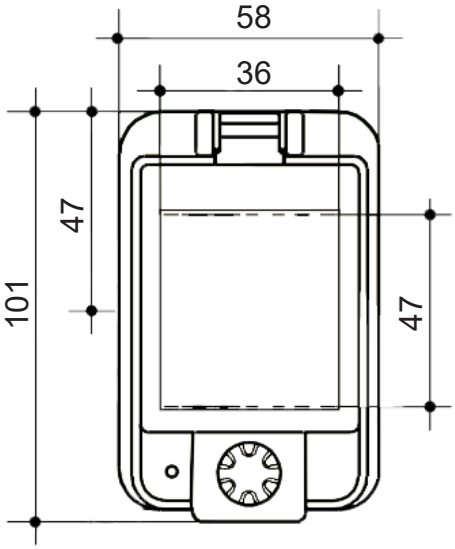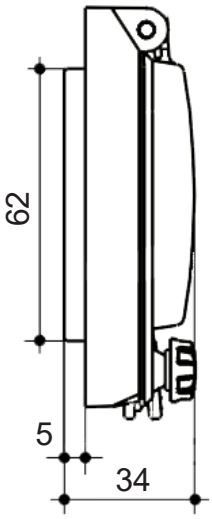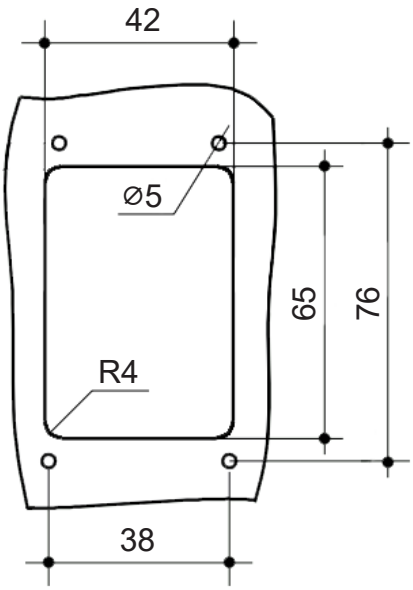
Артикул	CA05-2B
GTIN (EAN)	4680331028216
Код ТН ВЭД	8538909908
Степень защиты	IP67
Цвет	Серый
Кол-во модулей	2
Материал корпуса	ABS/PC
Вес	65 г
Кол-во в упаковке	1